Esquema de conectividad LocoNET para los encuentros

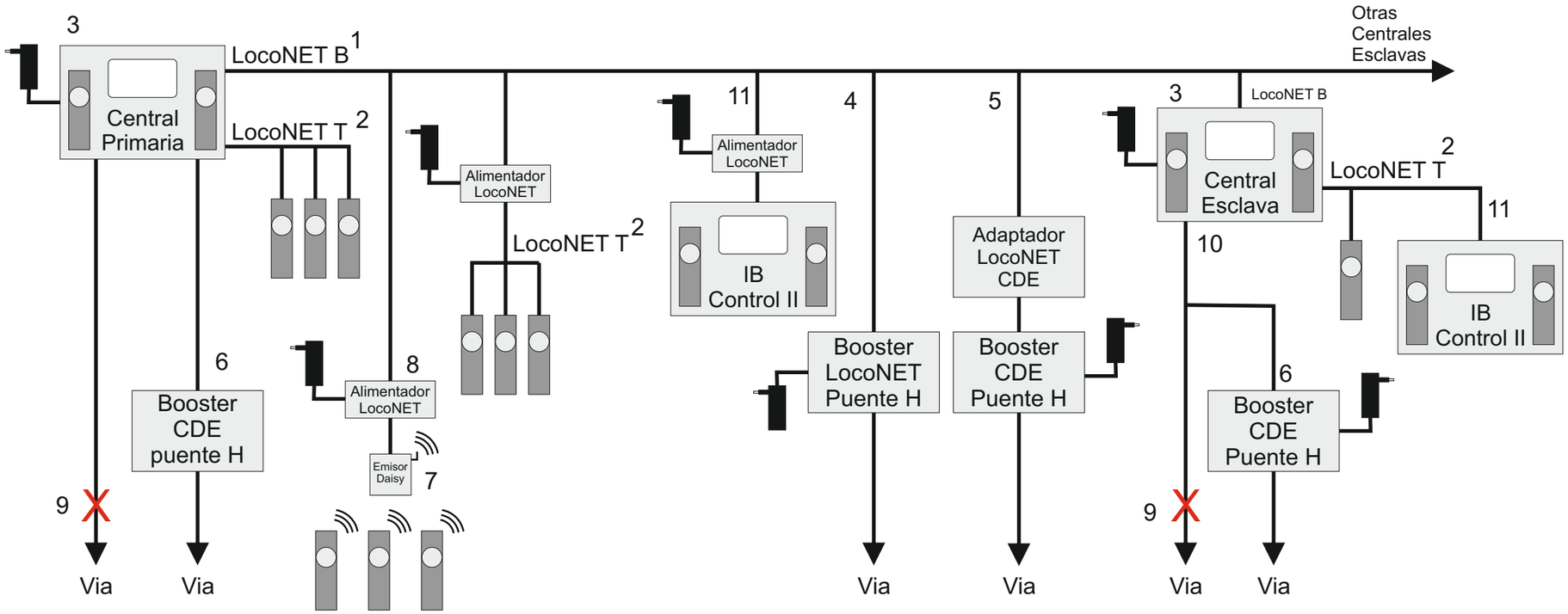

1 - Nunca se deben conectar mandos al bus LocoNet B

2 - No se deben sobrepasar los 500mA en cada línea de LocoNet T, el alimentador LocoNET se puede conectar al bus LocoNet B o al T, su salida siempre es T

3 - - Aunque se ha probado con éxito que la central primaria sea una Digikeijs, no se permiten las Intellibox Basic, ni otros tipos que no sean las Intellibox II

4 - Sólo se pueden conectar boosters de “Puente H”, en ningún caso de “masa común” como son los de Uhlenbrock

5 - Probado con el adaptador LocoNet/CDE de Digikeijs

6 - No se conecta la toma E; así, un problema en una parte del circuito no afecta a otras partes.

7 - Sólo se permite una estación emisora que da soporte hasta a 20 mandos inalámbricos

8 - La conexión debe ser al bus LocoNet-T, o con un alimentador externo, que se recomienda en todo caso.

9 - No se conectarán las salidas a vía de las centrales debido a que los boosters de las centrales son de masa común y no son compatibles con los boosters de puente H.

10 - Se puede conectar (pero no se recomienda) las líneas CD a la toma de vía; suelen fallar menos los conectores.

11 - Por su alto consumo es conveniente que la IB Control-II tenga su propio alimentador, en su defecto puede conectarse a la línea LocoNet-T de una central Intellibox II

V5 3/8/2023